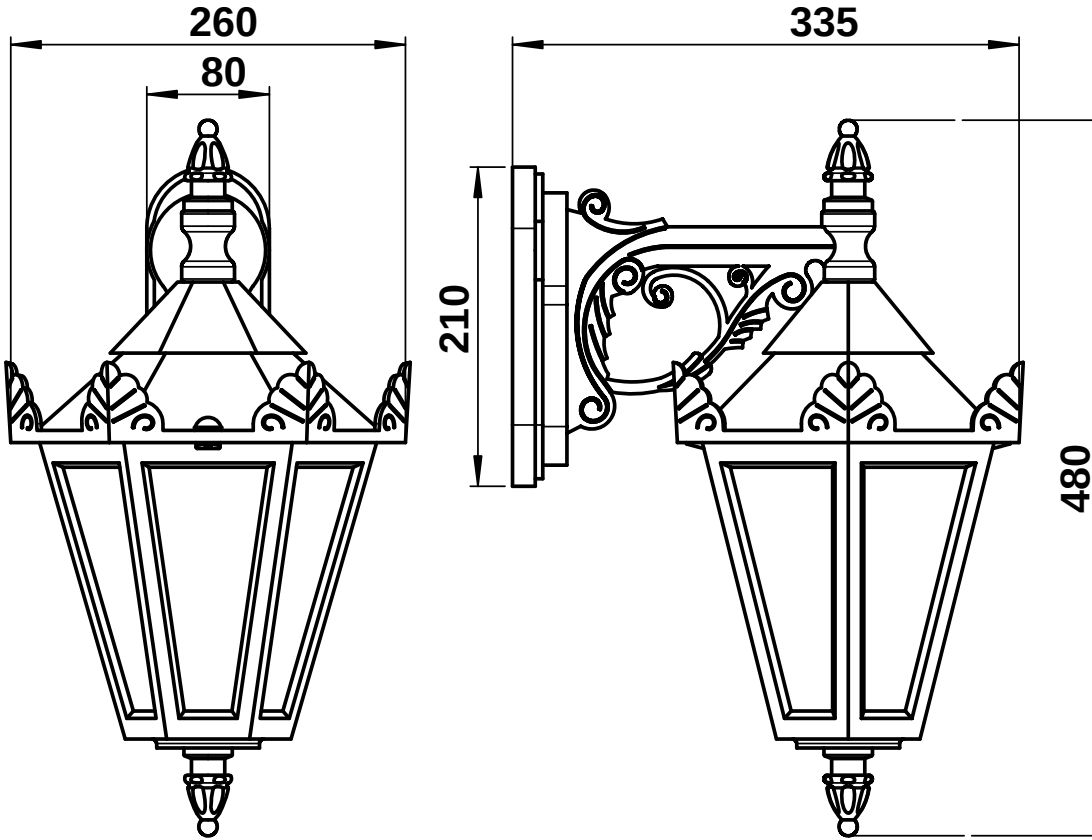
260
80
335
210
480