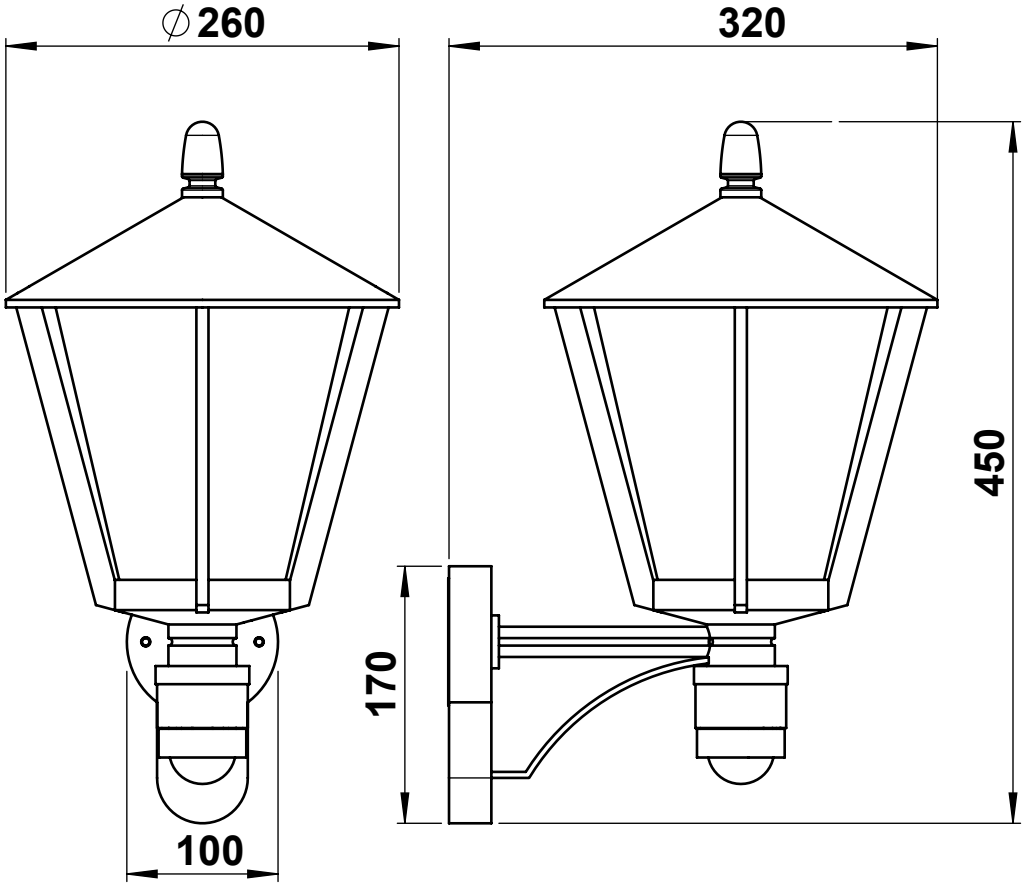
∅260
320
450
170
100