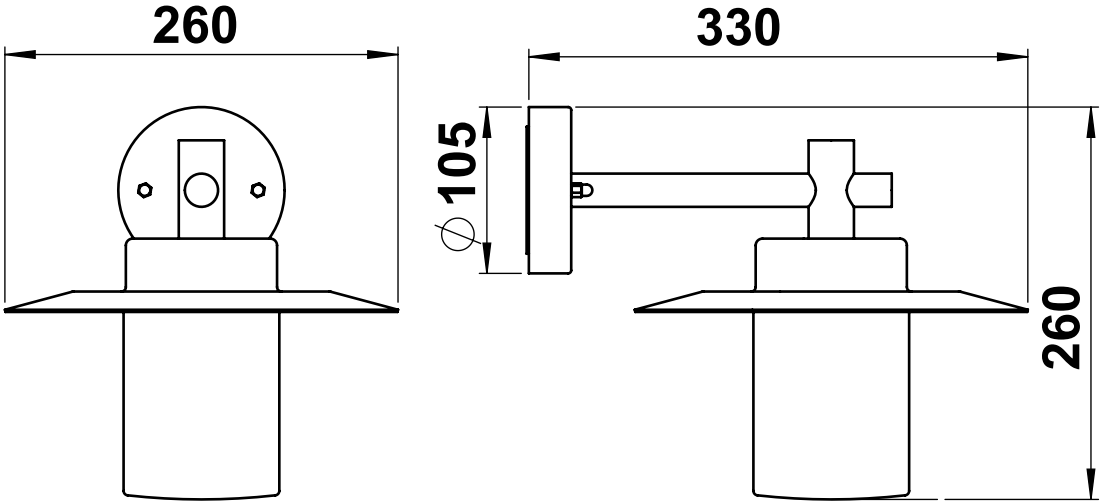
260
330
105
260