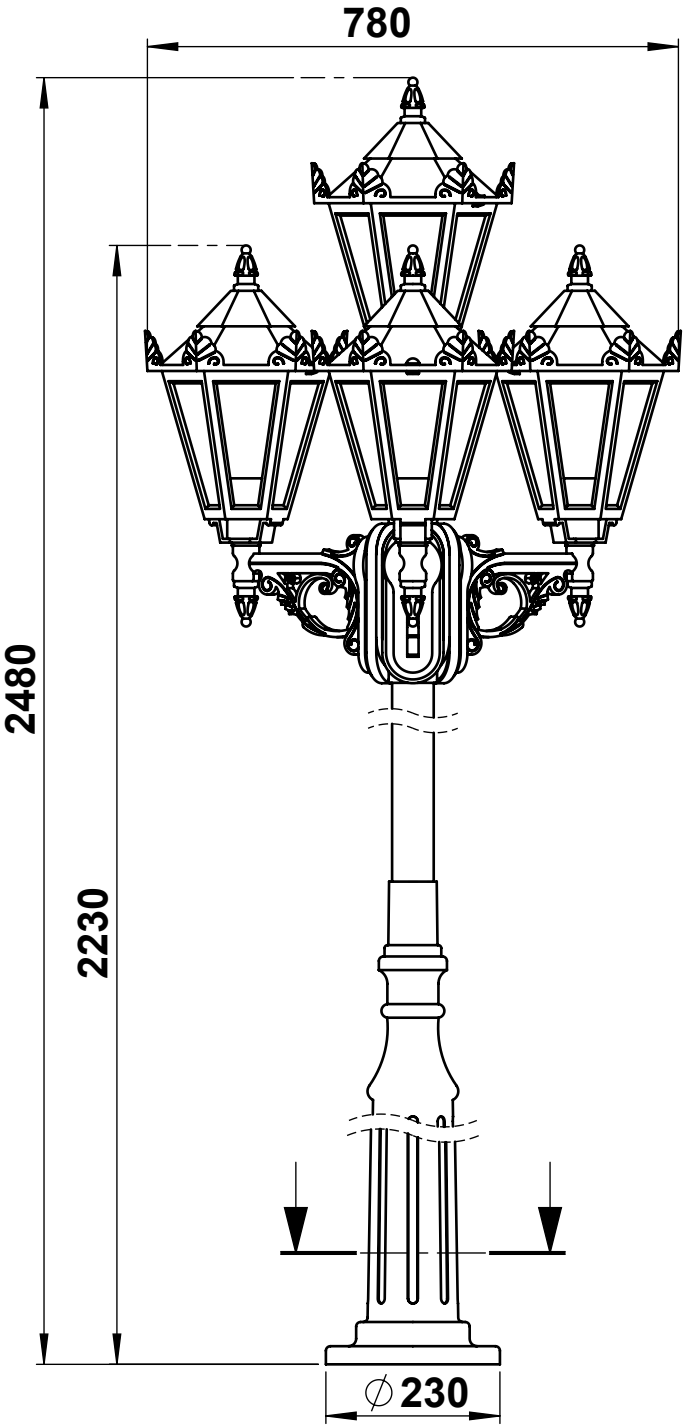
780
2480
2230
∅230

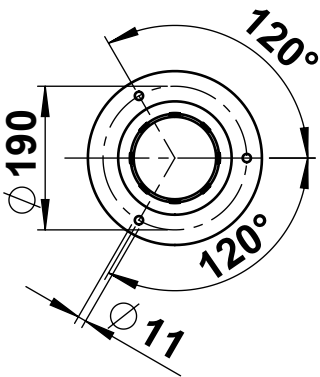
120°
∅190
120°
∅11