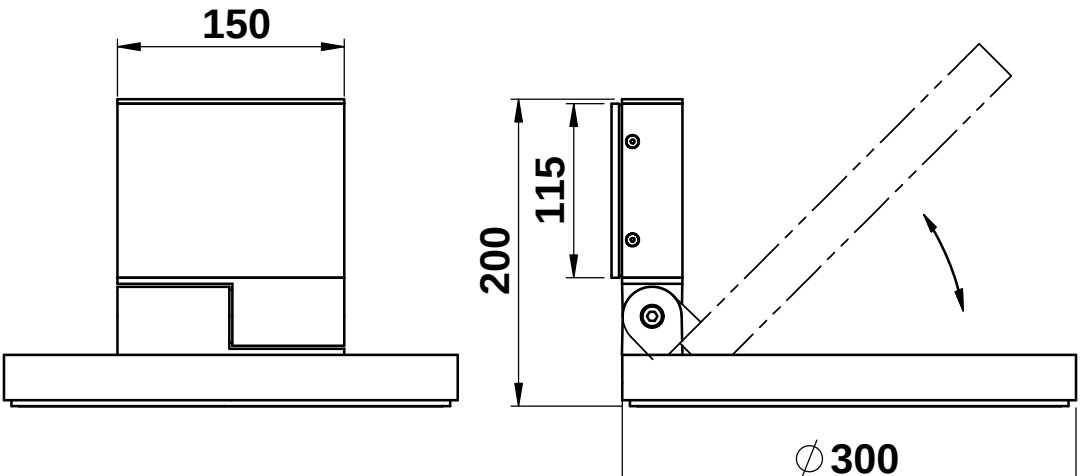
150
200
115
∅300