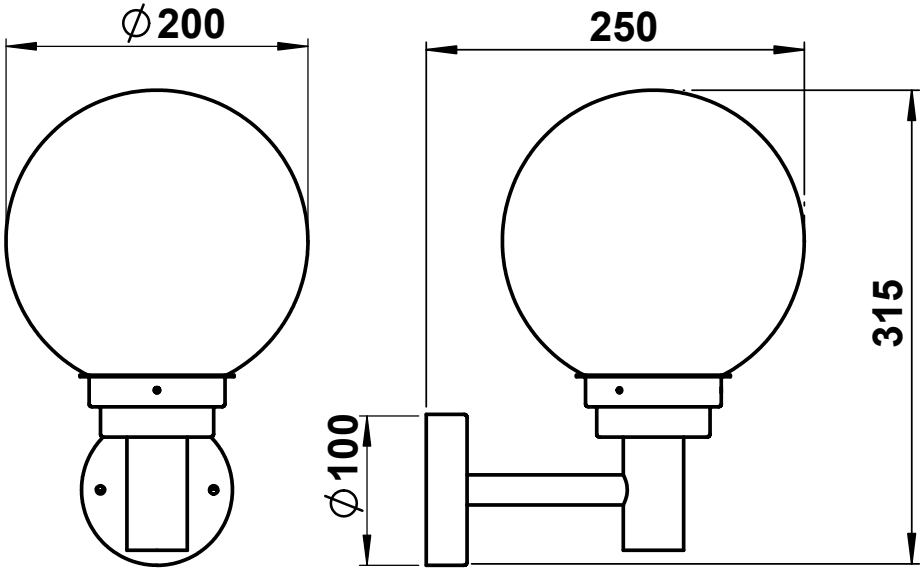
∅200
250
315
∅100