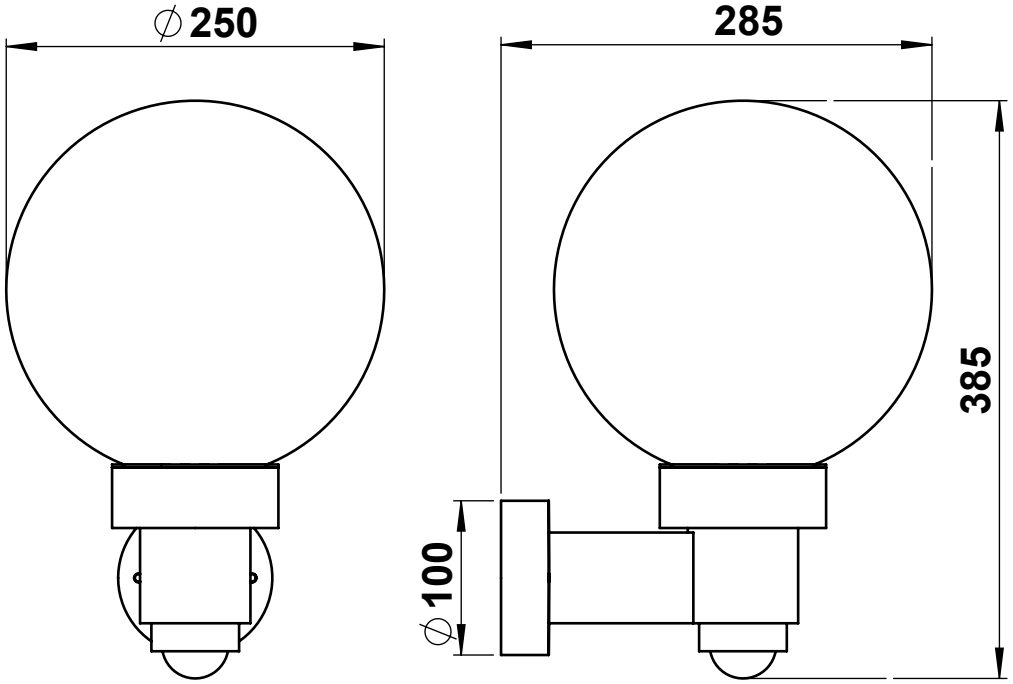
∅250
285
385
∅100