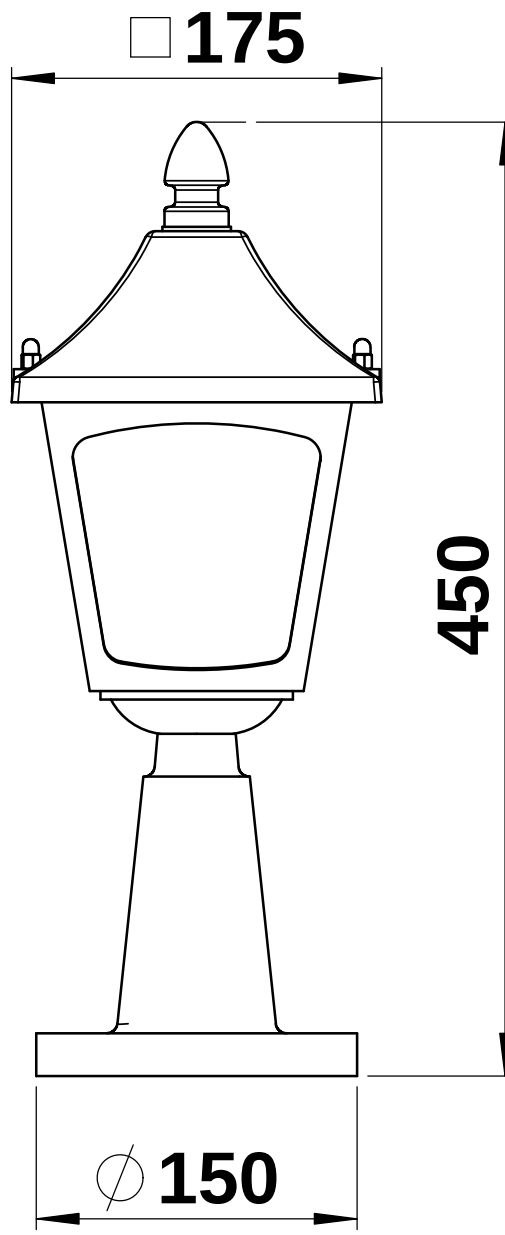
□175
450
∅150