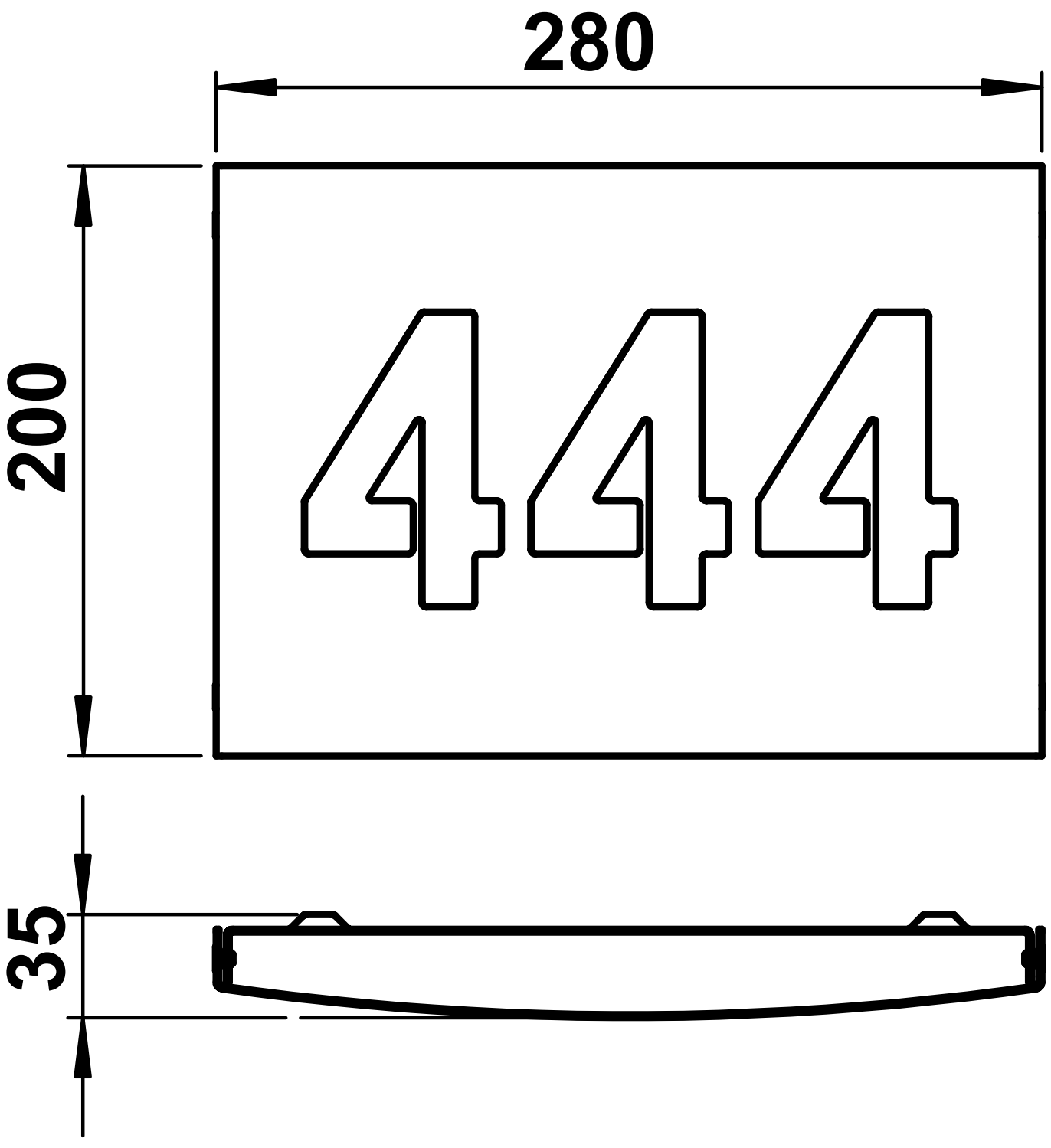
280
200
444
35