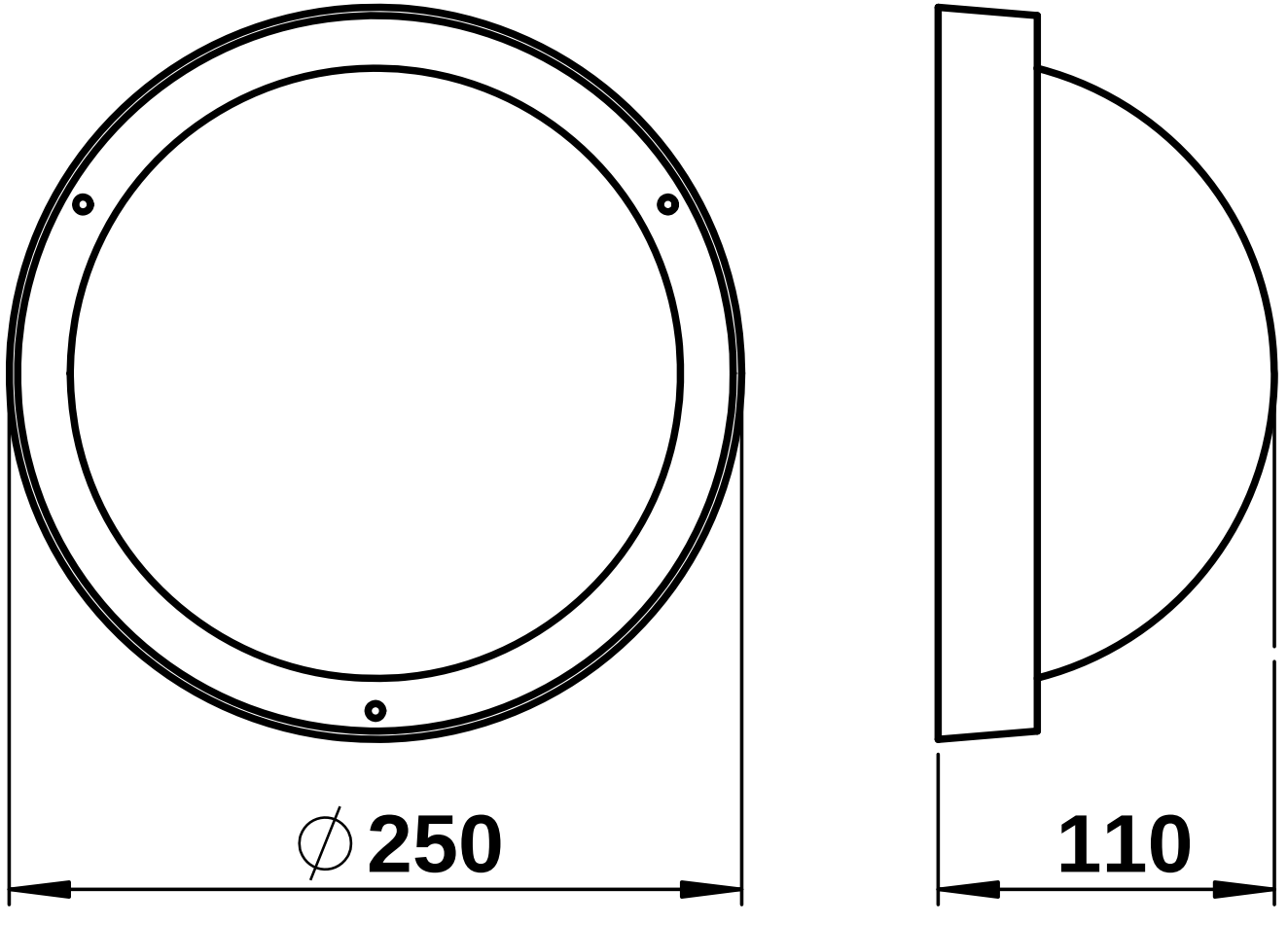
∅250
110