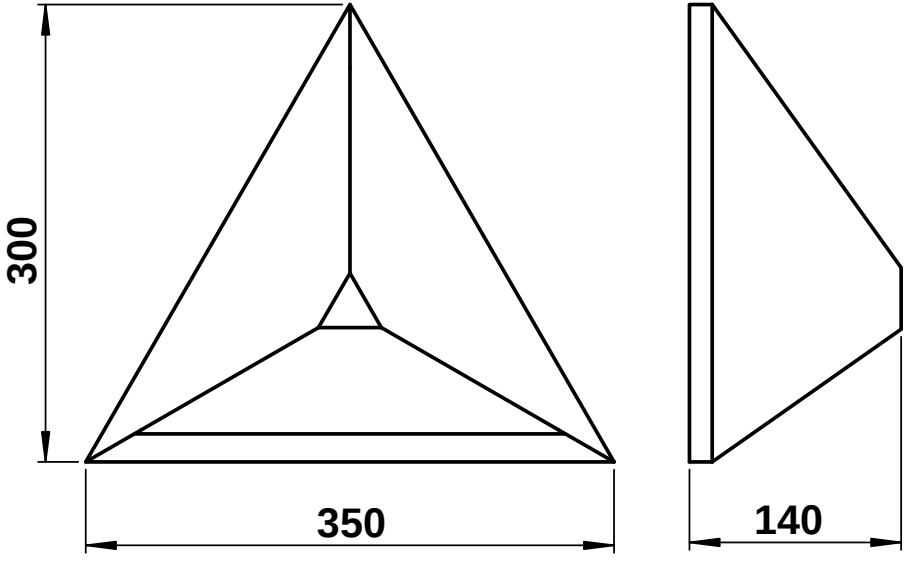
300
350
140