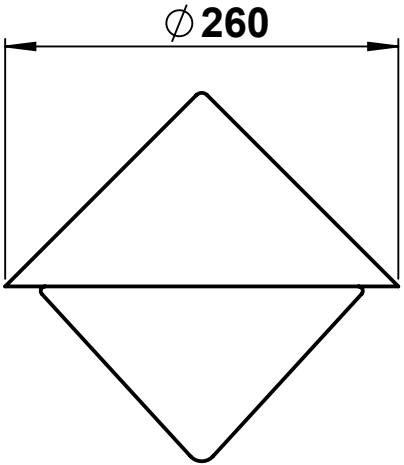
∅260

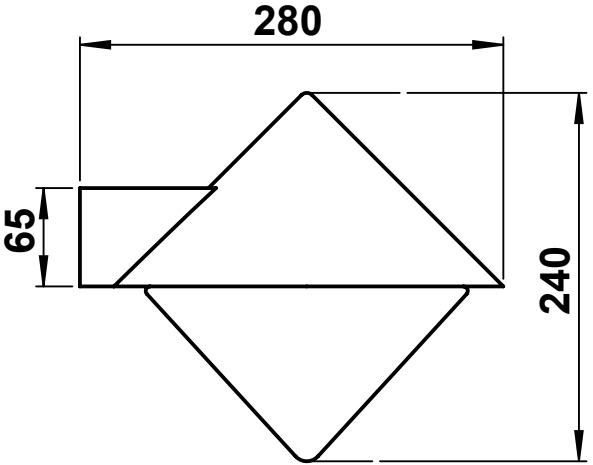
280
65
240

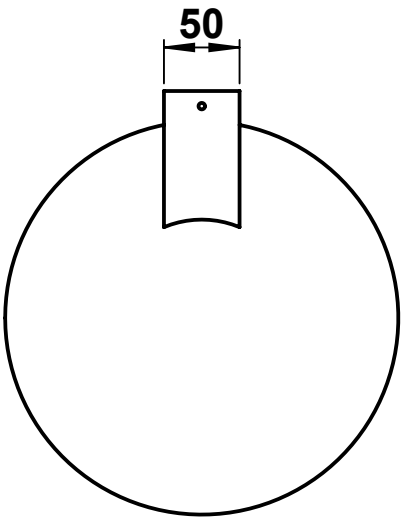
50