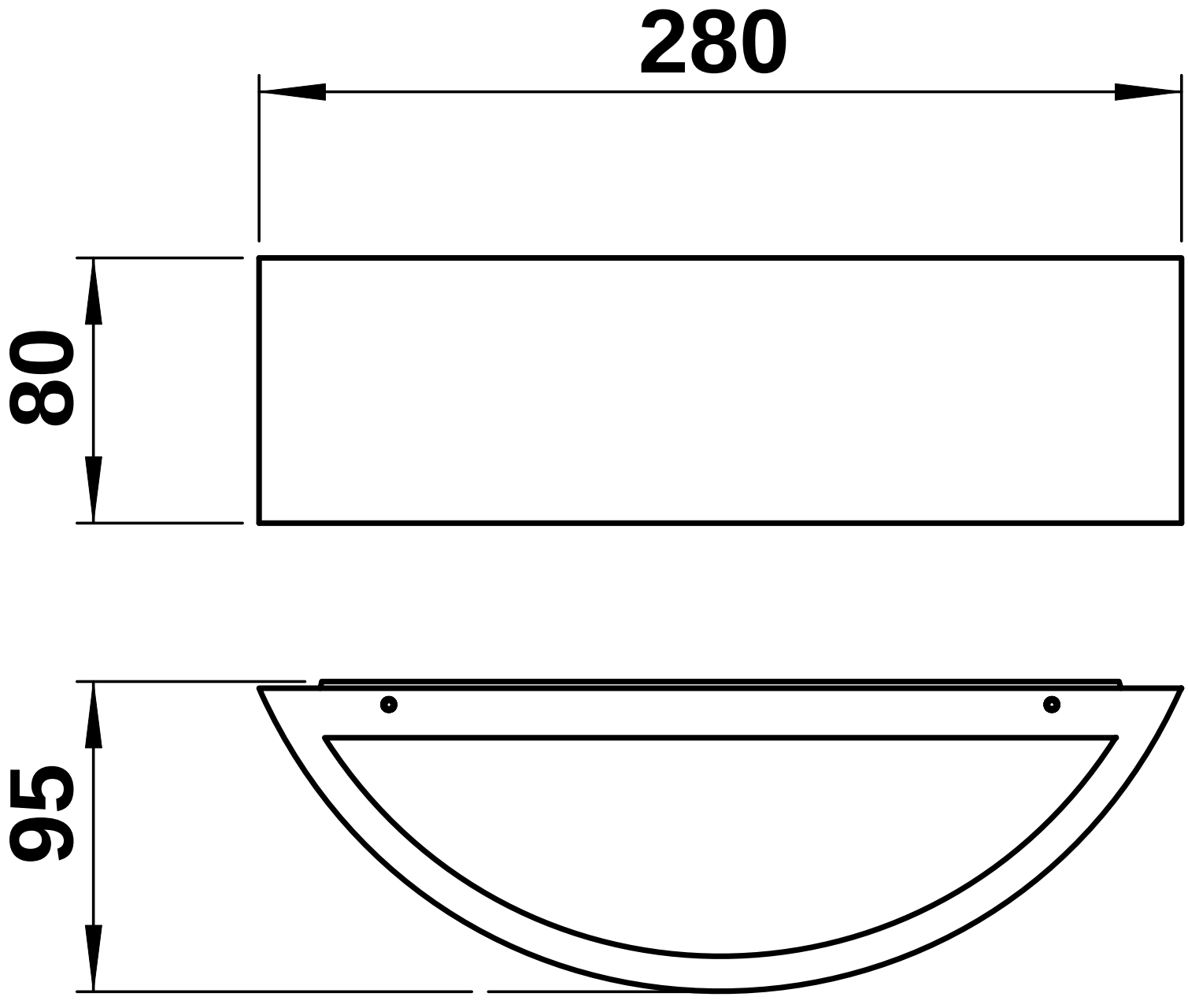
280
80
95