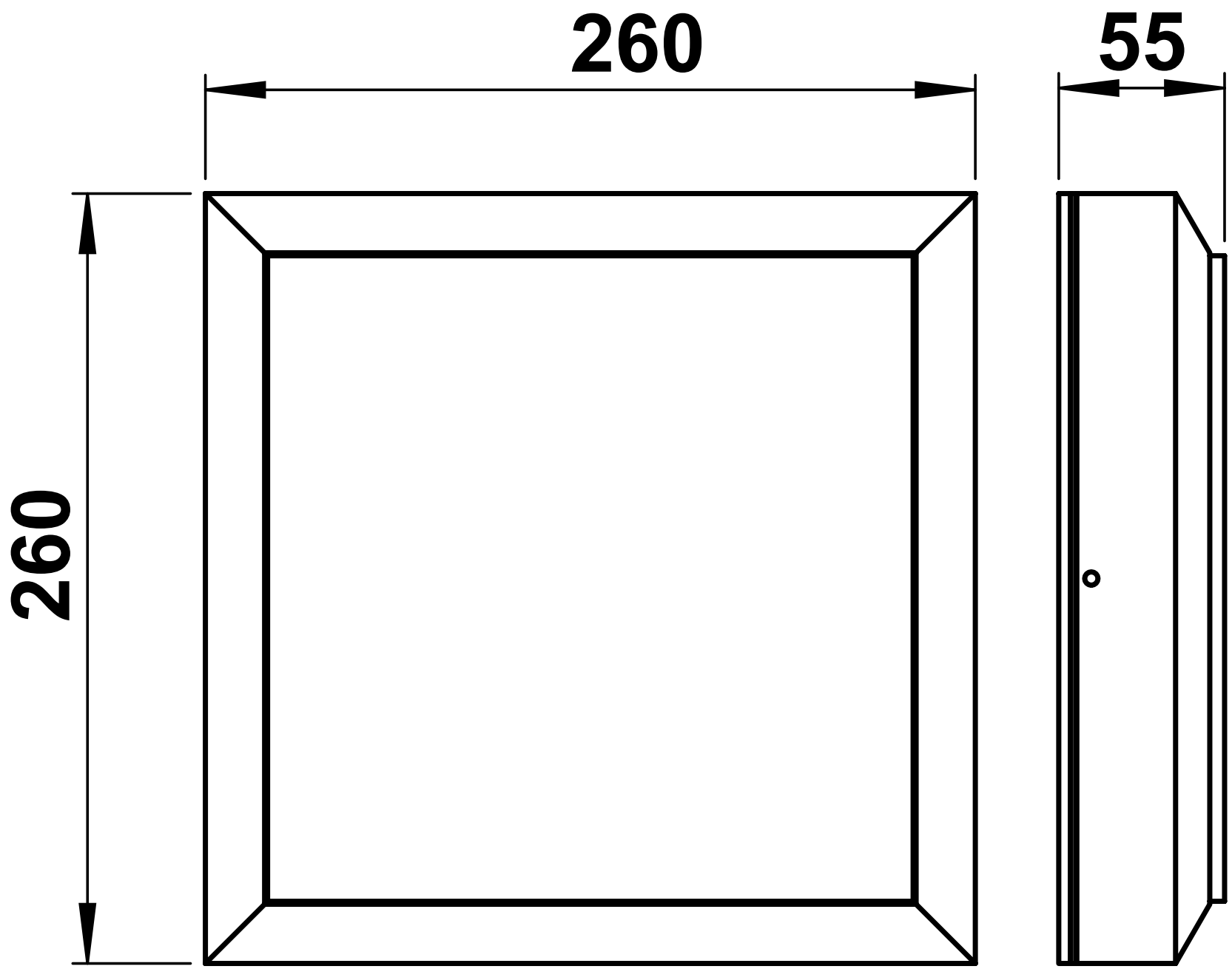
260
55
260