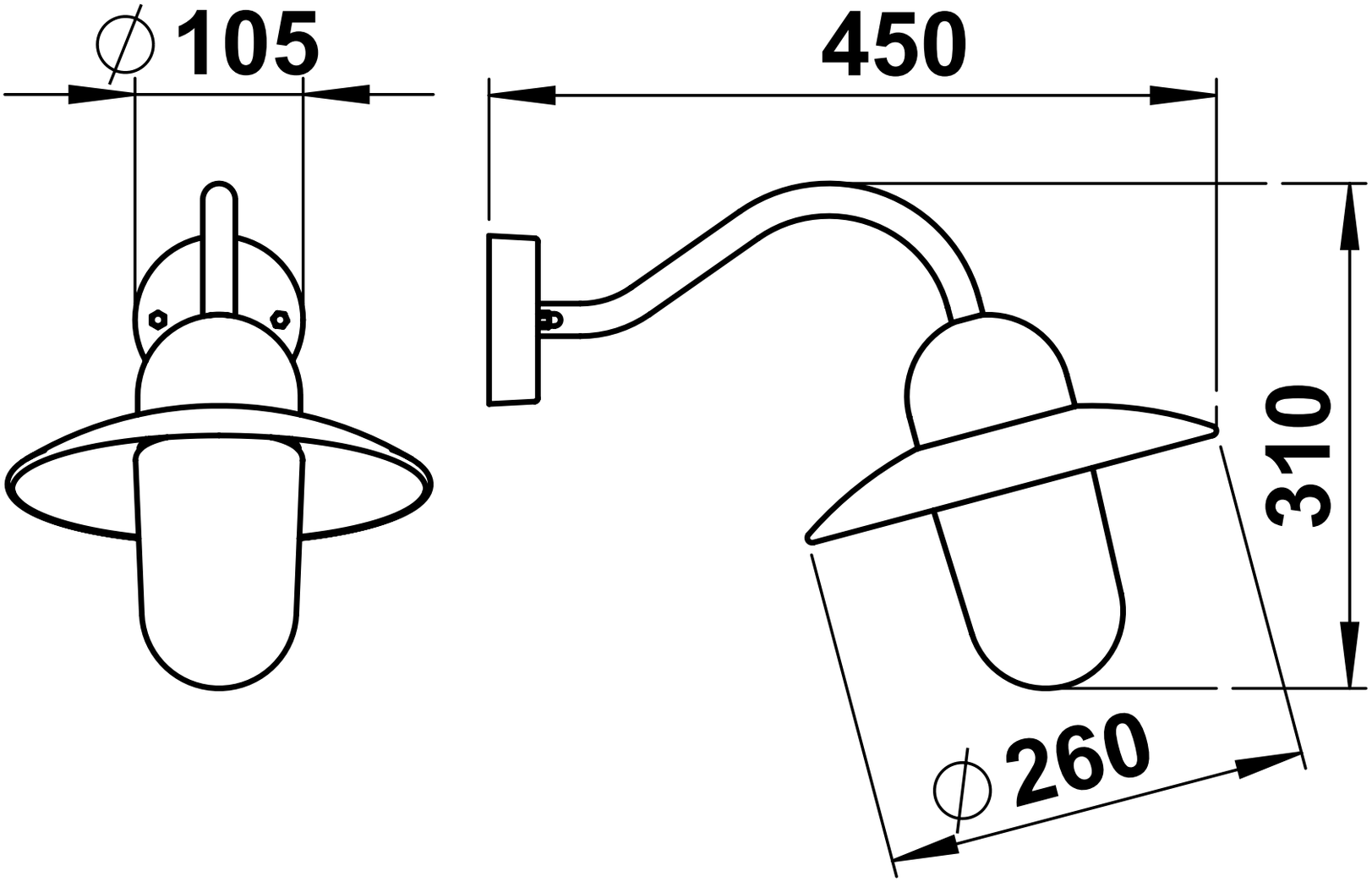
∅ 105
450
310
∅ 260