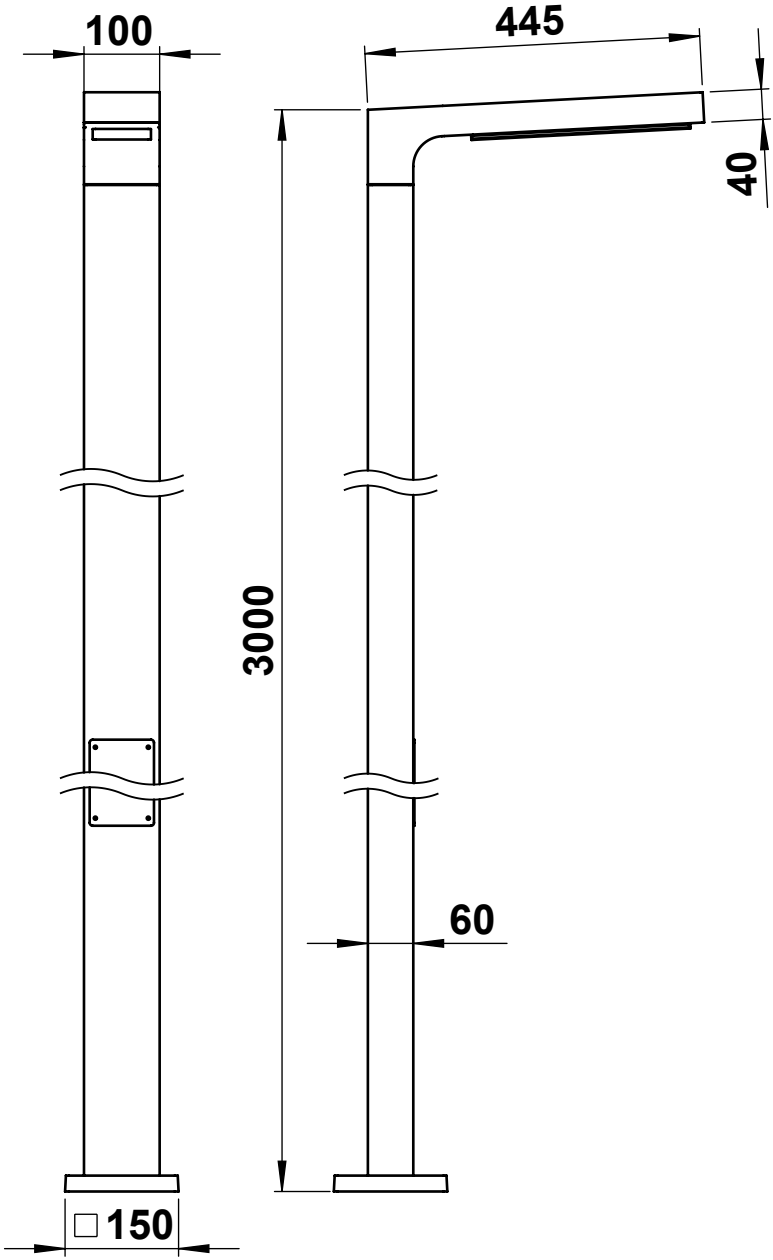
100
445
40
3000
60
□150